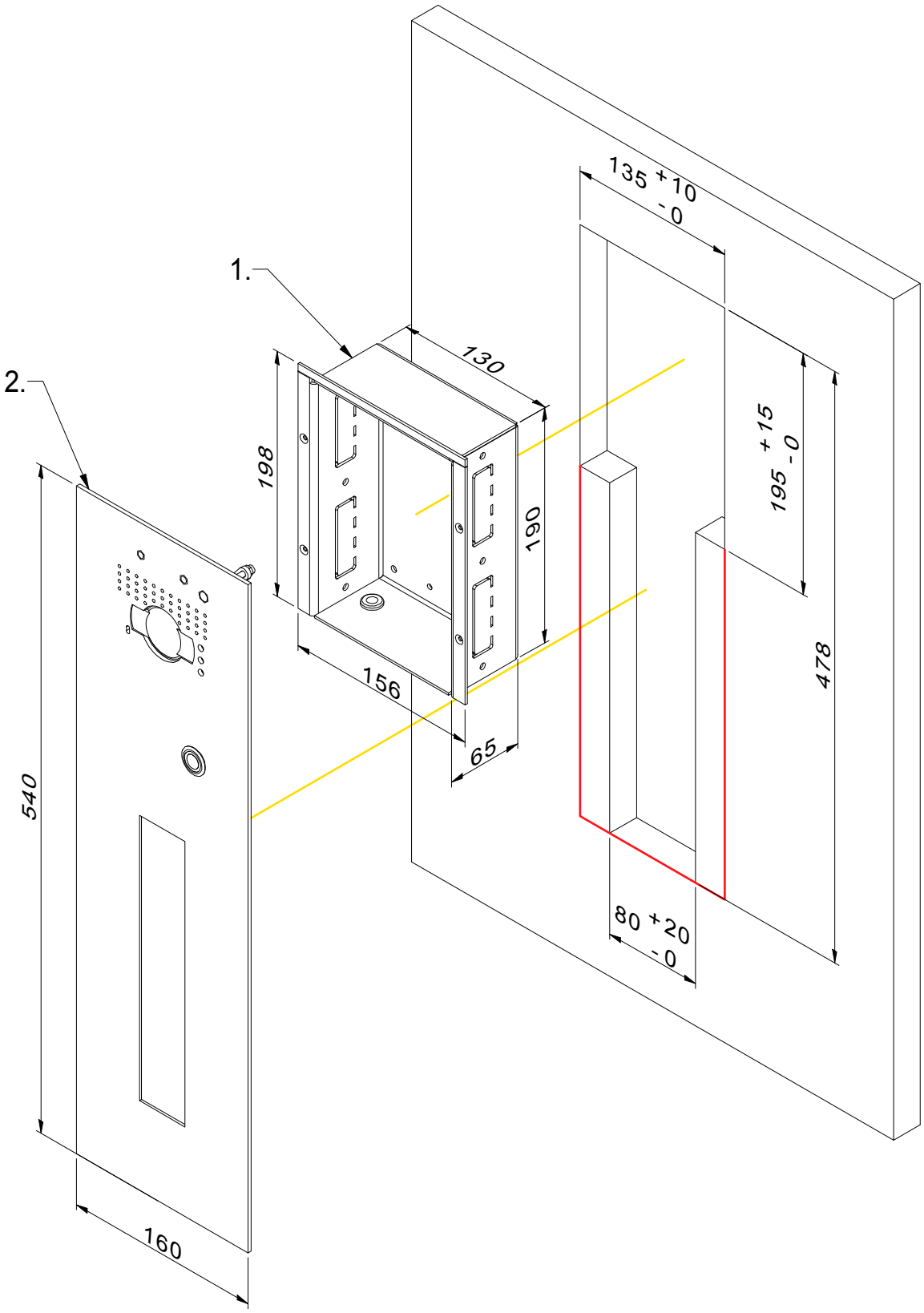
1.
2.
130
198
190
156
65
540
160
135 +10
-0
195 +15
-0
478
80 +20
-0