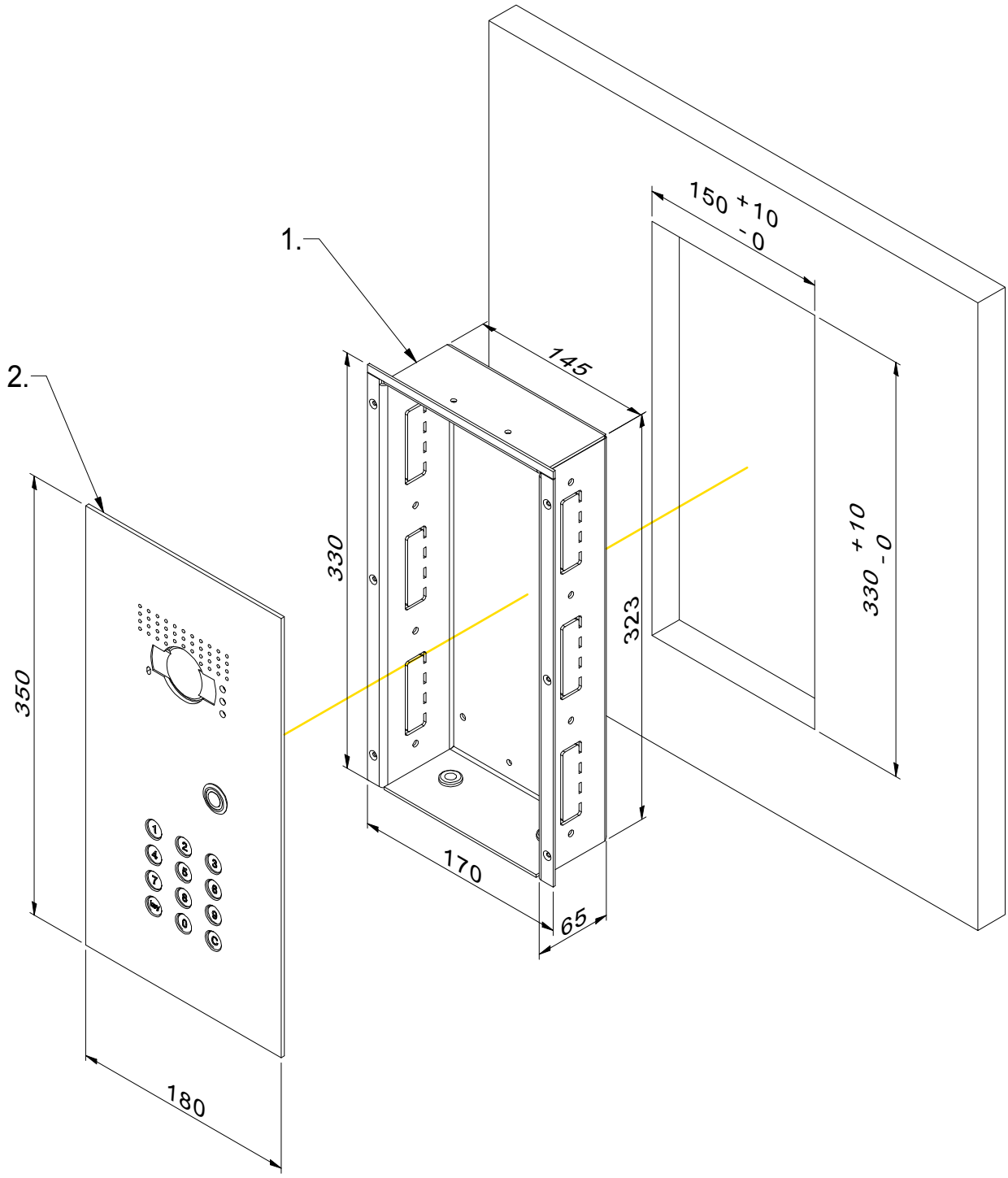
1.
2.
150 +10
-0
145
330
323
330 +10
-0
350
170
65
180